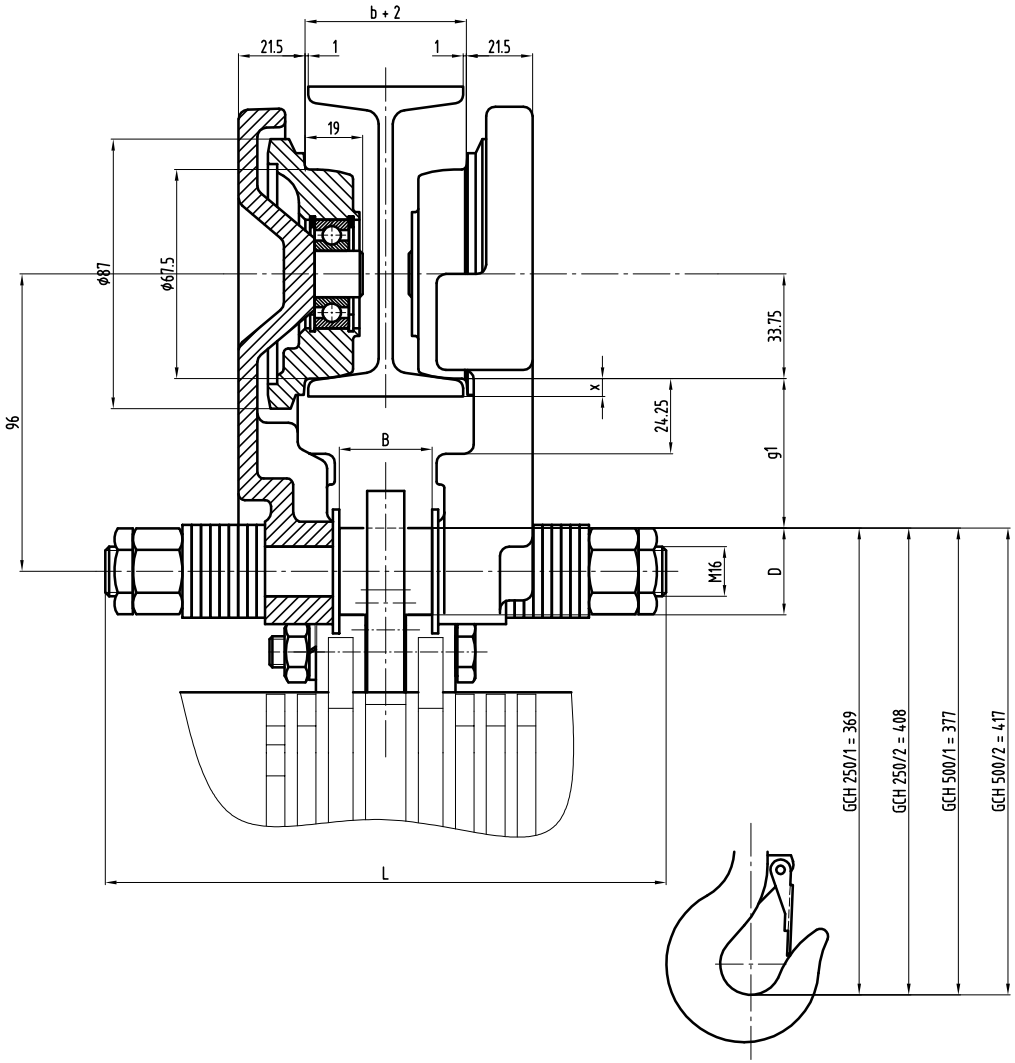

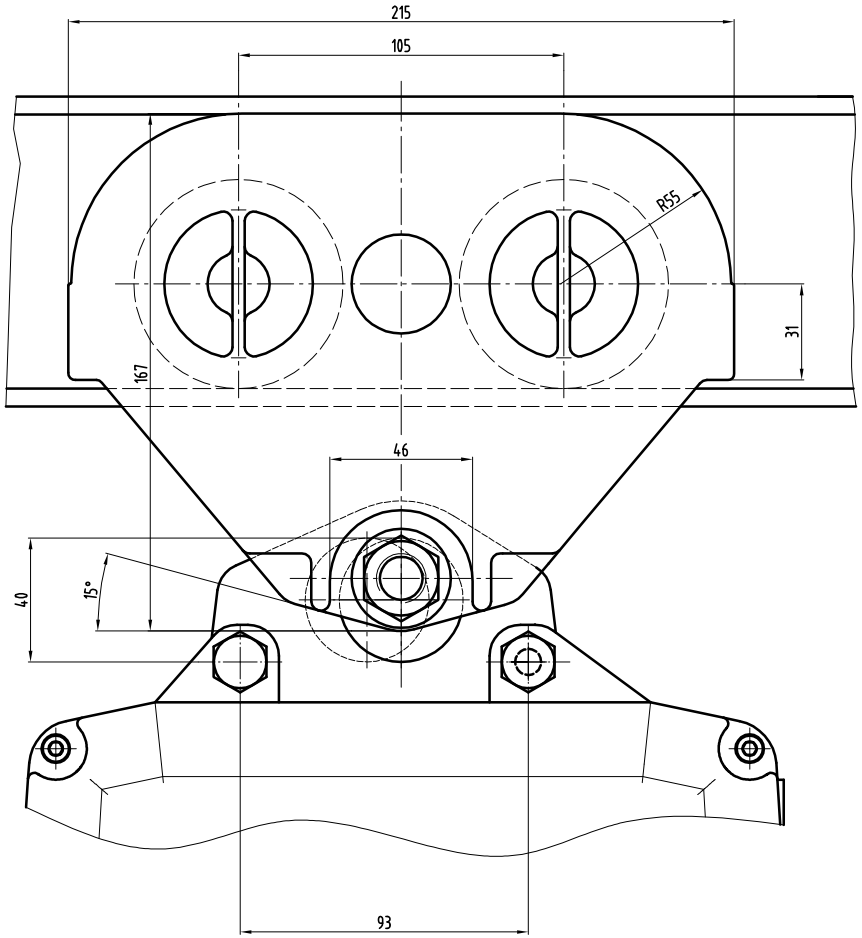

Triebwerksgruppe FEM classification Groupe FEM	1Bm	1Am	2m	3m	4m
	[kg]	[kg]	[kg]	[kg]	[kg]
EHF 50	1'000	800	630	630	500

Tragbolzen Nr. Spindle No. Axe No.	1	2	3	4
Flanschbreite [mm] Width of flange [mm] Largeur d'aile [mm]	50-99	100-149	150-199	200-240
D [mm]	ø28	ø28	ø30	ø30
B [mm]	30	82	132	178
L [mm]	183	233	283	318
Anz. Hülsen × Länge No. of tubes × length No. de douilles × long.	-	2×26 mm	2×51 mm	2×74 mm
Anziehdrehmoment Torque Couple de serrage	130 - 150 Nm			

Max. Flanschdicke Flange thickness max. Epaisseur d'aile max.	t= 24 mm
Kleinste Flanschbreite Min. flange width Largeur d'aile min.	50 mm
Min. Kurvenradius Min. radius Rayon min.	1'200 mm
Gewicht Weight Poids	7.5 kg

Baumasse / Dimensions / Dimensions

$g1 = 62.5 - \frac{D}{2}$

a) $x = t - [(\frac{b}{4} - 9) \times 0.14]$

b) $x = t$

t= Flanschdicke
Flange thickness
Epassieur d'aile

a) für NP-Träger
for normal iron beam
pour profilé normal

b) für Parallel Flansch-Träger
for parallel flange girder
pour profilé avec ailes parallèles

EHF 50

Massbild; Dimensioned drawing; Dessin coté

Massstab Echelle	Gezeichnet Dessiné	08.02.99	P.ENGEL
1:1	Bearbeitet Modifié par	09.03.07	P.ENGEL
%	Geprüft Contrôlé		
	Freigabe Norm Autorisé norm	10.10.05	P.ENGEL

GIS Hebe- und Fördertechnik

9248.9200.5

Index F